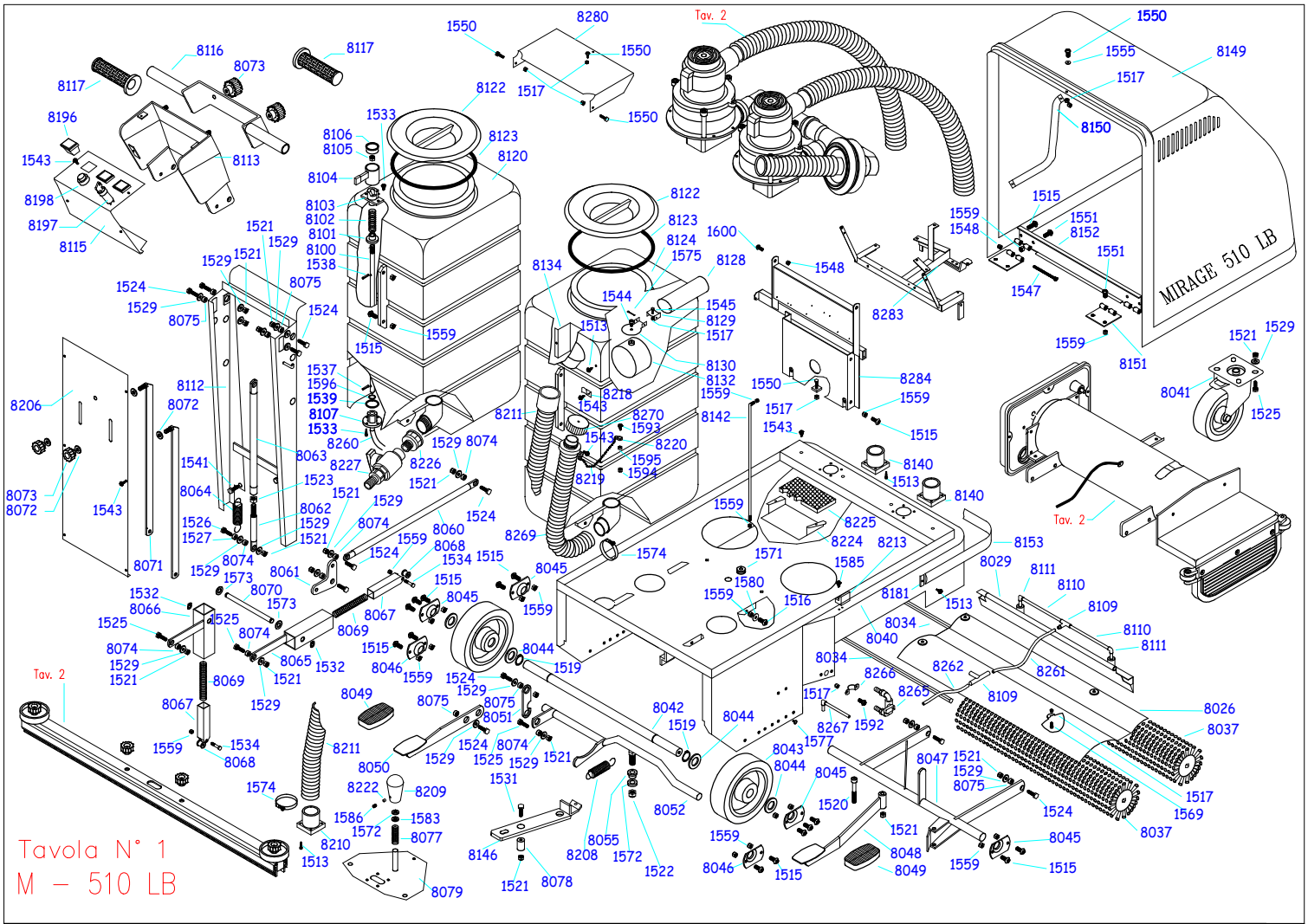
MIRAGE 510 LB
Tav. 2
Tavola N° 1
M – 510 LB

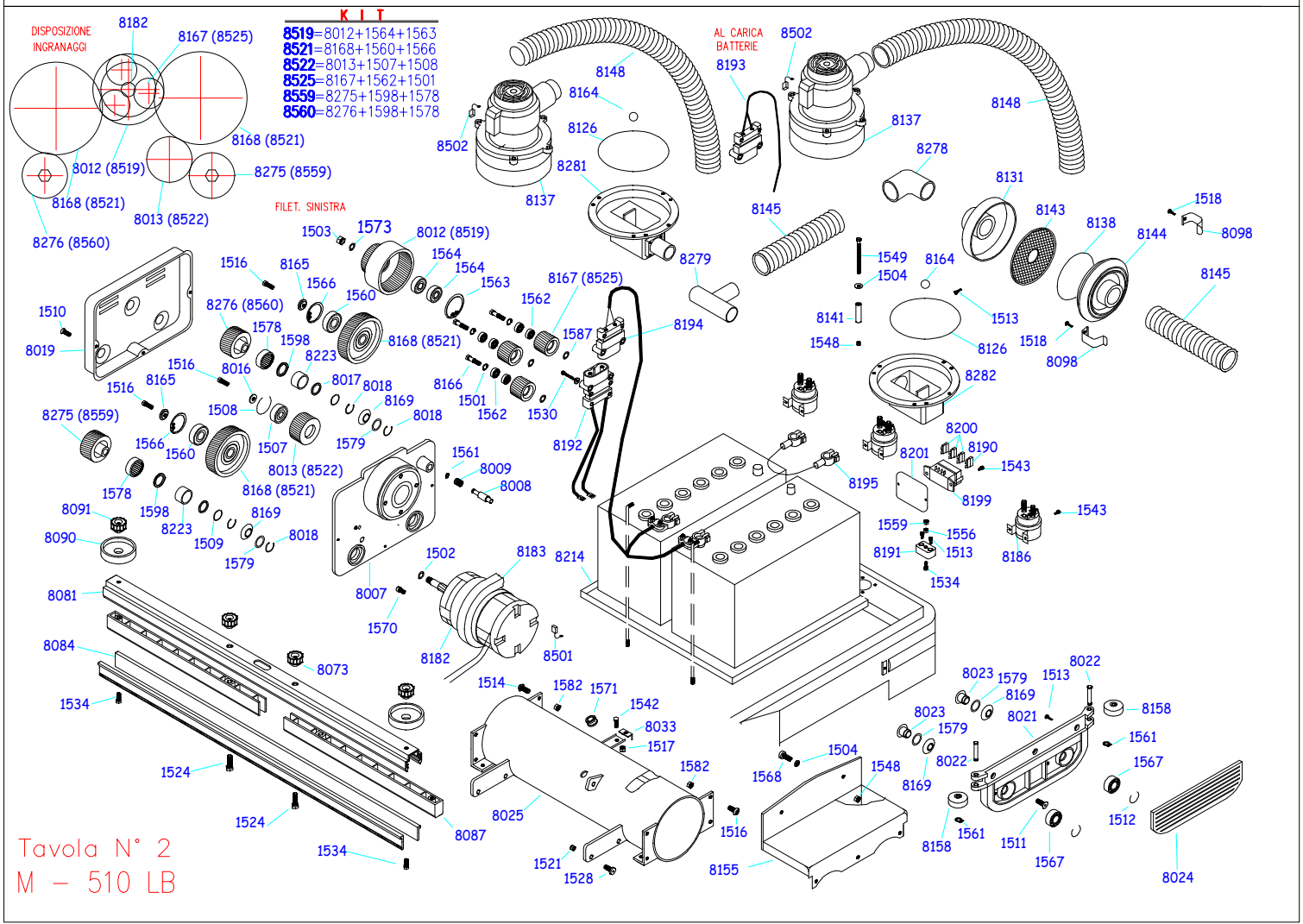
DISPOSIZIONE INGRANAGGI
K I T
8519=8012+1564+1563
8521=8168+1560+1566
8522=8013+1507+1508
8525=8167+1562+1501
8559=8275+1598+1578
8560=8276+1598+1578
FILET. SINISTRA
AL CARICA BATTERIE
Tavola N° 2
M – 510 LB