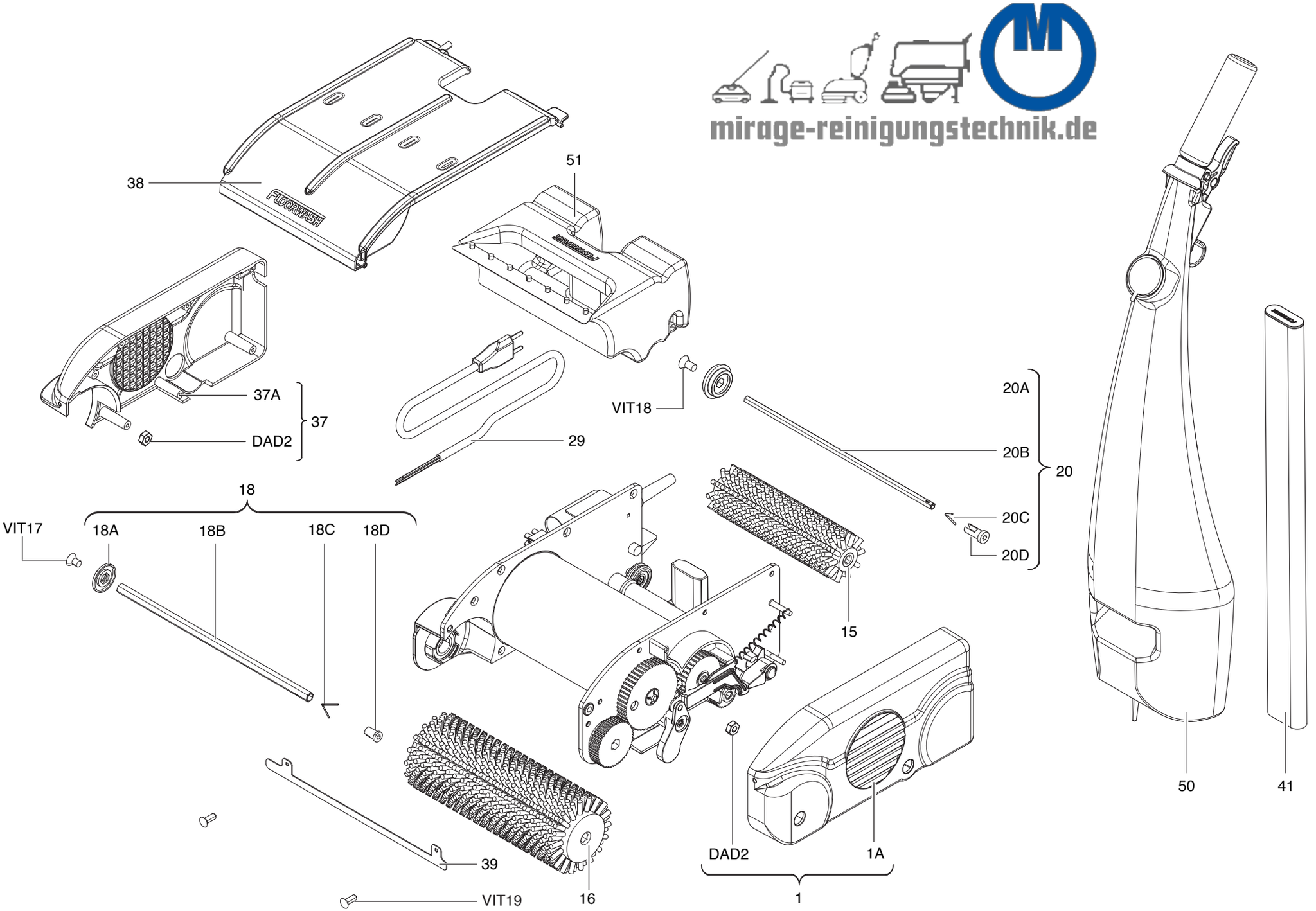

mirage-reinigungstechnik.de

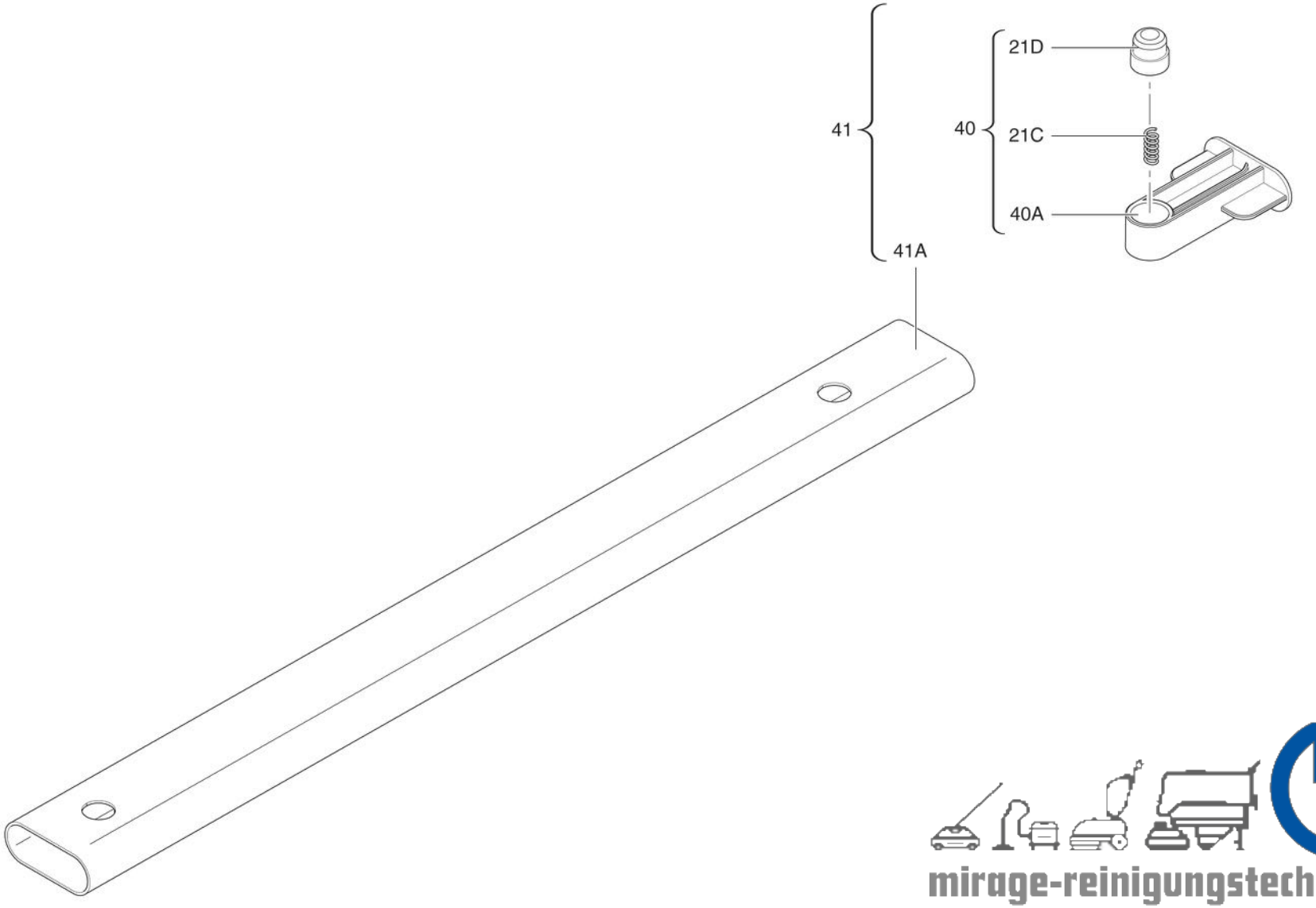

mirage-reinigungstechnik.de
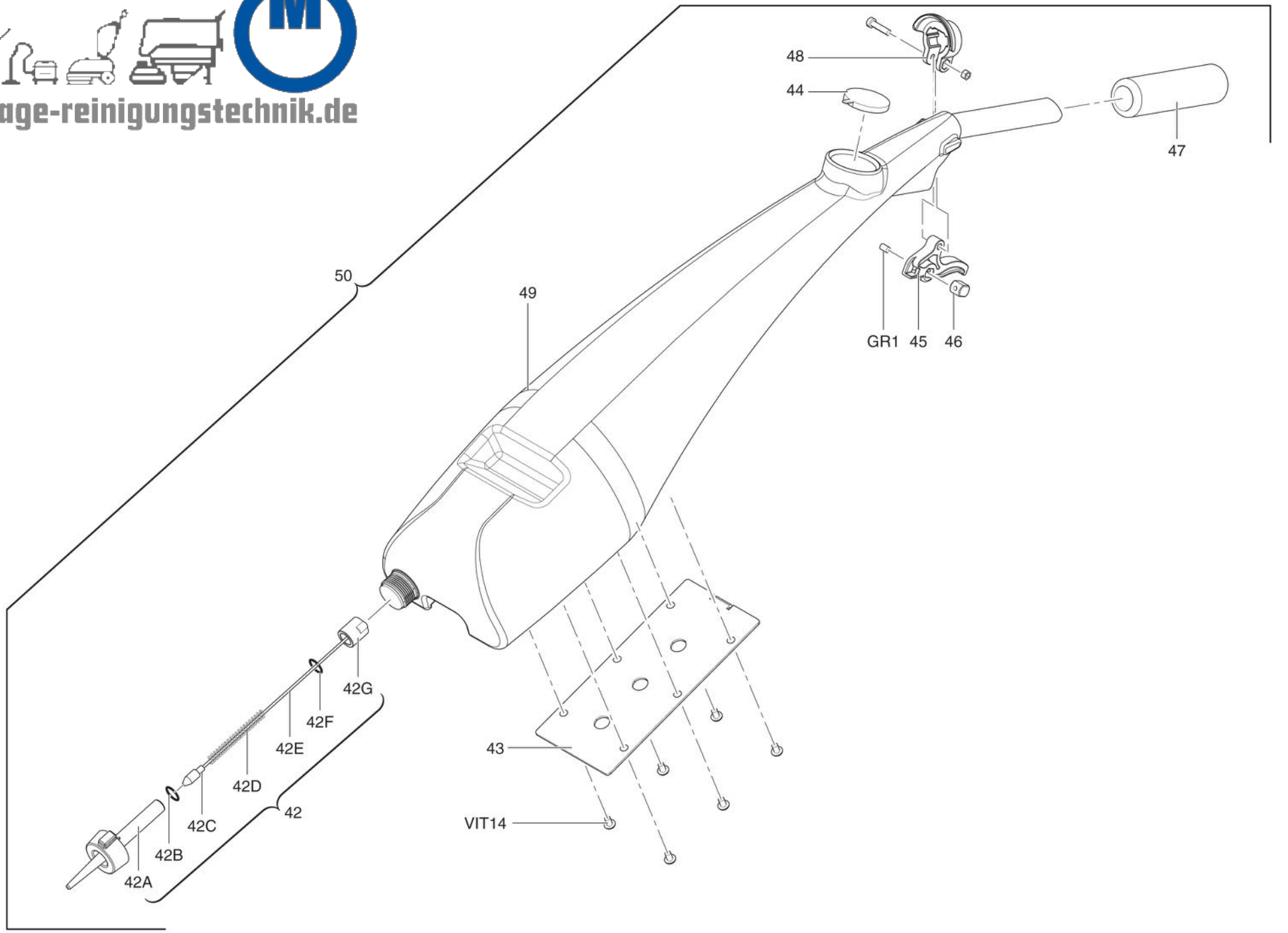
mirage-reinigungstechnik.de