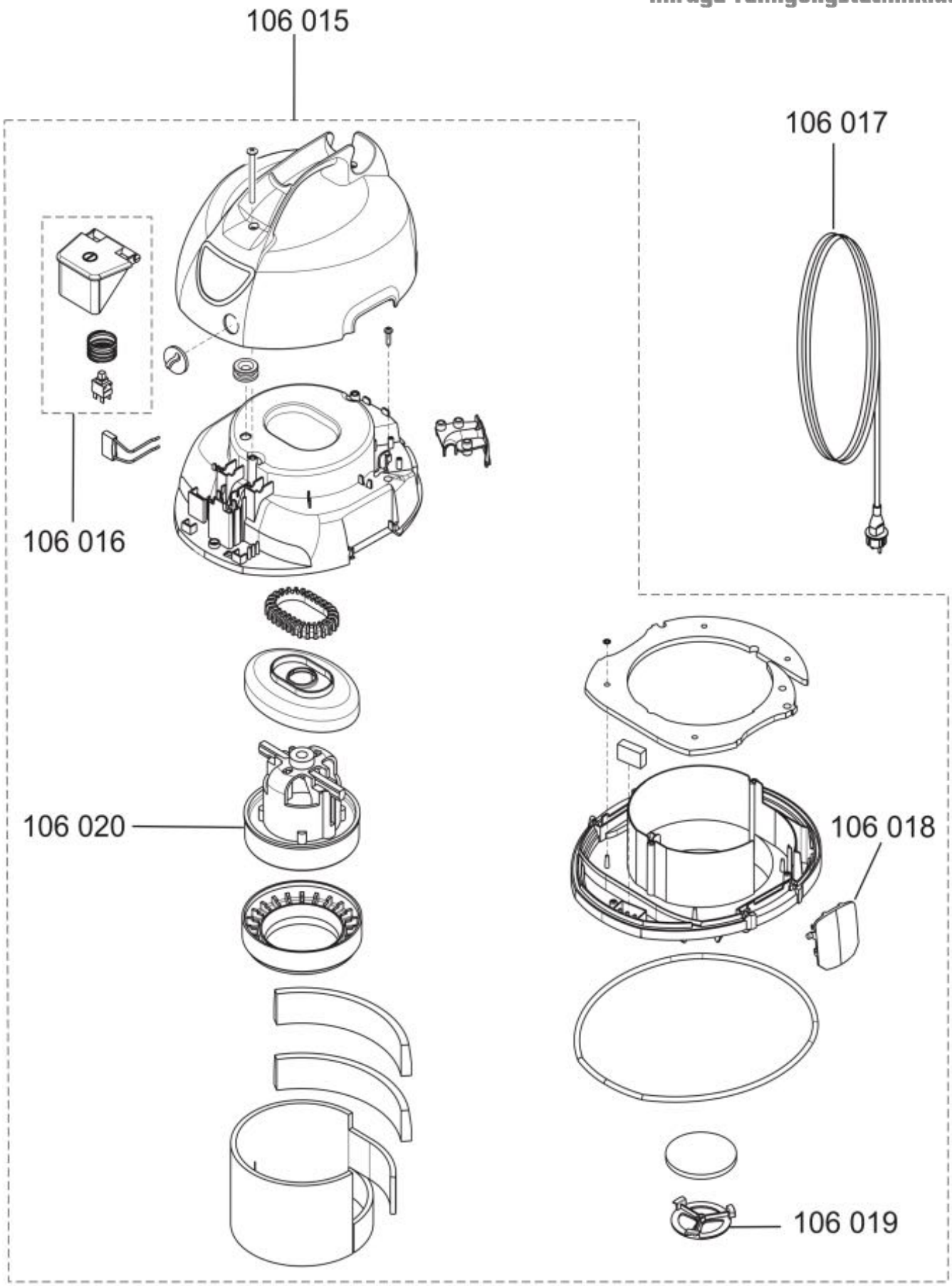

MIRAGE Reinigungstechnik
Alt Roggentiner Weg 11, D- 18196 Kessin
www.mirage-reinigungstechnik.de
Telefon: 038208 82560 Fax: 038208 82561 Mobil: 0172 38033 26

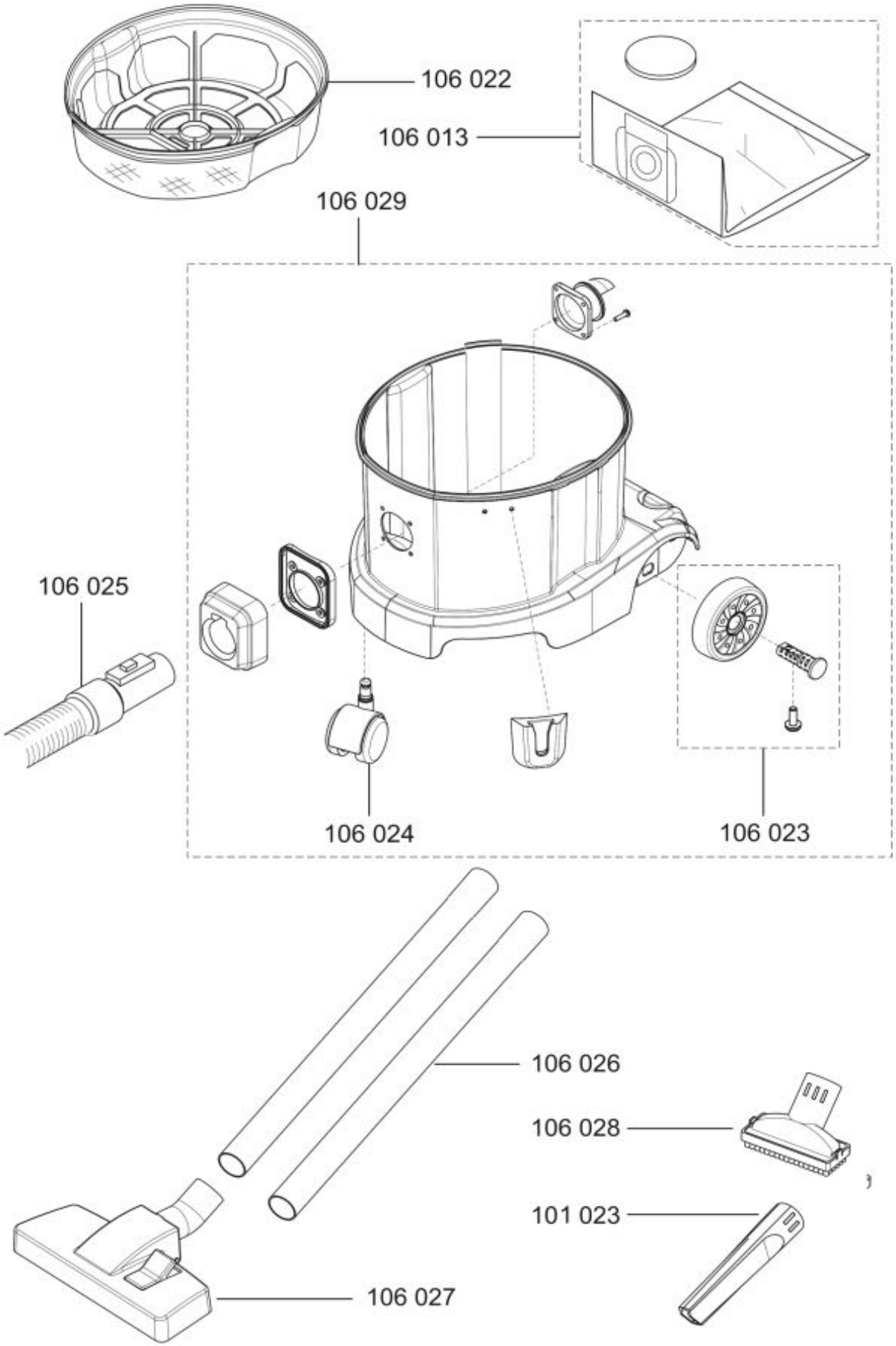

MIRAGE Reinigungstechnik
Alt Roggentiner Weg 11, D- 18196 Kessin
www.mirage-reinigungstechnik.de
Telefon: 038208 82560 Fax: 038208 82561 Mobil: 0172 38033 26